TETEFLEX®

- consiste em dois flanges simétricos inteiramente usinados, pinos de aço com superfícies retificadas e buchas amortecedoras de borracha nitrílica à prova de óleo, fixadas por anéis elásticos.
- absorve vibrações e choques, permite desalinhamento paralelo, angular e axial.
- tem grande elasticidade torcional e não dá origem a forças axiais prejudiciais aos mancais.
- apto para trabalhar em altas e baixas velocidades, em posição horizontal e vertical.
- permite desacoplar os eixos sem remover as máquinas ou o próprio acoplamento, pois os pinos e buchas são removíveis.
- permite remover as máquinas sem deslocá-las longitudinalmente.
- permite substituição das buchas amortecedoras sem desmontagem do próprio acoplamento.
- não requer manutenção, nem lubrificação.
- recomendamos cuidados para proteção contra acidentes.

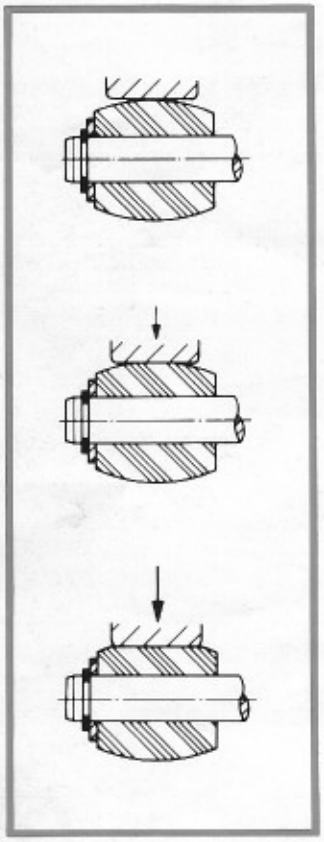

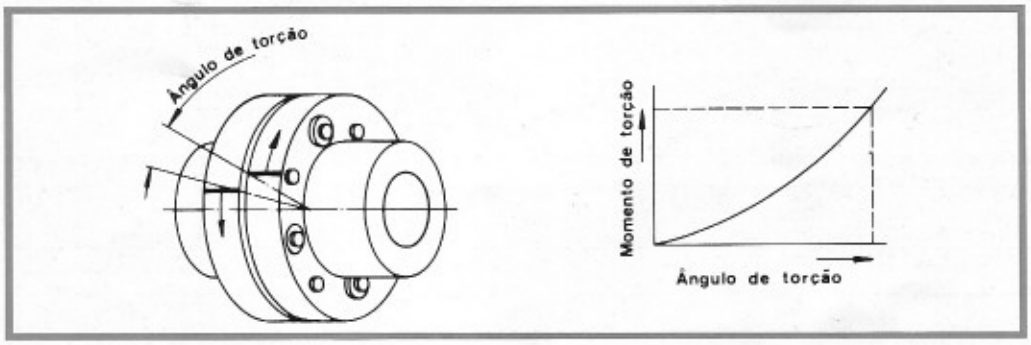

DIMENSÕES

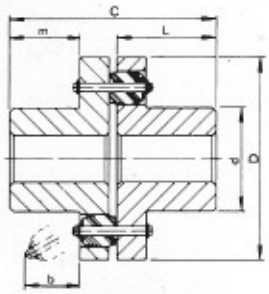

FUROS ADMISSÍVEIS

Os acoplamentos podem ser fornecidos com furo acabado e rasgo de chaveta conforme DIN 6885 folha 1, ou com furo em bruto. Na usinagem do furo, a centragem deve ser feita sempre em relação ao diâmetro externo D.
Quanto maior o nível de solicitação de um acoplamento, maiores devem ser os cuidados com a montagem do mesmo sobre o eixo, e a verificação nas faces dos flanges. Para elevadas solicitações, recomendamos ajuste H_7/m_6 e chaveta em todo o comprimento útil do cubo (dimensão L).

Tamanho	Furo máx.	Furo min.	b	C	d	D	L	m	Massa (kg)
D - 3	38		35	104	58	112	50	33	3,1
D - 4	42		35	114	68	125	55	36	4,5
D - 5	48		42	124	74	140	60	37	6,4
D - 6	55		45	144	85	160	70	47	9,5
D - 7	60		47	164	98	170	80	57	12,7
D - 9	80		63	197	125	225	95	65	25,9
D - 11	110		68	237	170	270	115	85	49,8
D - 13	150	55	87	300	220	360	145	100	107,8
D - 15	180	60	110	380	270	450	185	125	213,9
D - 17	220	90	140	462	330	560	225	155	390,9
D - 18	250	100	140	542	380	630	265	195	574,3

Nota: dimensões dadas em mm.

APLICAÇÃO

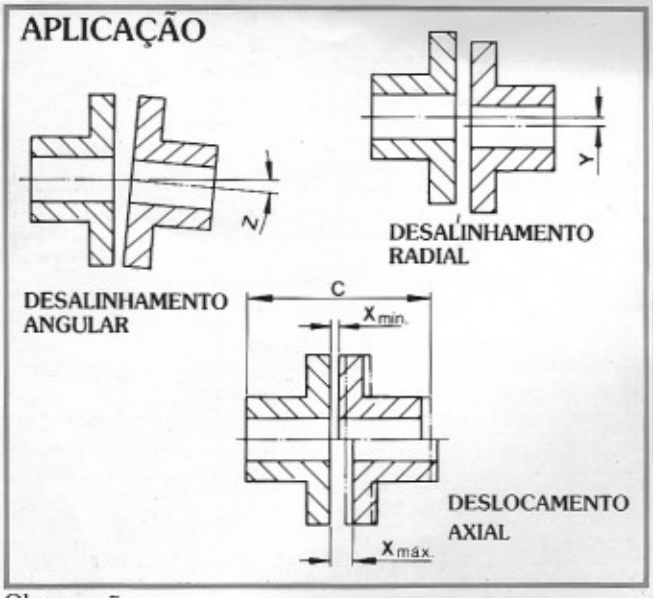

Tamanho	X (mm)	Y (mm)	Z (mm)	$\frac{N}{n}$ x F	Mt (mkgf)	GD^2 ($kgf.m^2$)	$rpm_{máx.}$ (*)
D - 3	4 ± 1,5	0,4 máx.	1.º máx.	0,02	14,2	0,0172	4500
D - 4				0,03	22,5	0,0280	4000
D - 5				0,05	36	0,0562	3600
D - 6				0,08	55	0,0991	3400
D - 7				0,13	90	0,1383	3200
D - 9	7 ± 2			0,25	180	0,5245	2500
D - 11		0,8 máx.		0,5	360	1,3030	2200
D - 13	10 ± 2			1	720	5,5923	1700
D - 15				2	1430	17,650	1300
D - 17	12 ± 2			4	2860	49,250	1000
D - 18				5,6	4000	85,205	850

(*) $rpm_{máx.}$ - rotação limite para uso sem balanceamento dinâmico

Observações:

1) Um alinhamento correto aumenta a vida dos elementos elásticos.
2) Para velocidades periféricas no diâmetro D, acima de 28 m/s, recomendamos balanceamento dinâmico.
3) N = potência efetiva em cv (1kW = 1,36 cv)
4) n = rpm
5) Mt= momento de torção em mkgf (1 daN = 1,02 mkgf)
6) GD^2 = momento de inércia em $kgf.m^2$ = 4J em kgm^2

FATOR M **Refere-se ao tipo de acionamento.**	
Motor de combustão 1 a 3 cilindros	1,5
Motor de combustão 4 a 6 cilindros	1,2
Motor elétrico	1,0

FATOR T_S **Aplica-se para tempo de serviço.**	
até 2h/dia	0,9
2 - 8h/dia	1,0
8 - 16h/dia	1,06
16 - 24h/dia	1,12

FATOR R **Refere-se à máquina acionada por motor elétrico ou turbina.**			
Geradores de luz Ventiladores N/n ≦ 0,1 Bombas centrífugas	1,2	Centrífugas Máquinas lavadeiras Bombas de pistão com volante Transportadores de corrente Moinhos em geral Tambores e moinhos rotativos Pontes rolantes Elevadores de prédio	1,8
Elevadores de canecas Exaustores e ventiladores N/n ≧ 0,1 Máquinas ferramenta rotativas Turbo-compressores Transportadores de correia Hélices marítimas	1,4	Vibradores Estiragem de arame Galgas Grupos de máquinas de papel Prensas e tesouras	2,2
Misturadores Guinchos Máquinas para madeiras Monta-cargas Fornos e cilindros rotativos Betoneiras	1,6	Britadores Misturadores de borracha Bombas de pistão sem volante Marombas Laminadores para metais	3,0

EXEMPLO DE SELEÇÃO

Determinar um acoplamento Teteflex entre um redutor e um moinho rotativo, cujo motor elétrico é de 12 cv, potência efetiva N = 10 cv e velocidade n = 150 rpm, trabalhando 8h/dia.

Fatores: R = 1,8 T_S = 1,0 M = 1,0

Fator F = R x T_S x M = 1,8 x 1,0 x 1,0

$$\frac{N \times F}{n} = \frac{10 \times 1,8}{150} = 0,12$$

Tamanho escolhido: Acoplamento Teteflex tamanho D-7